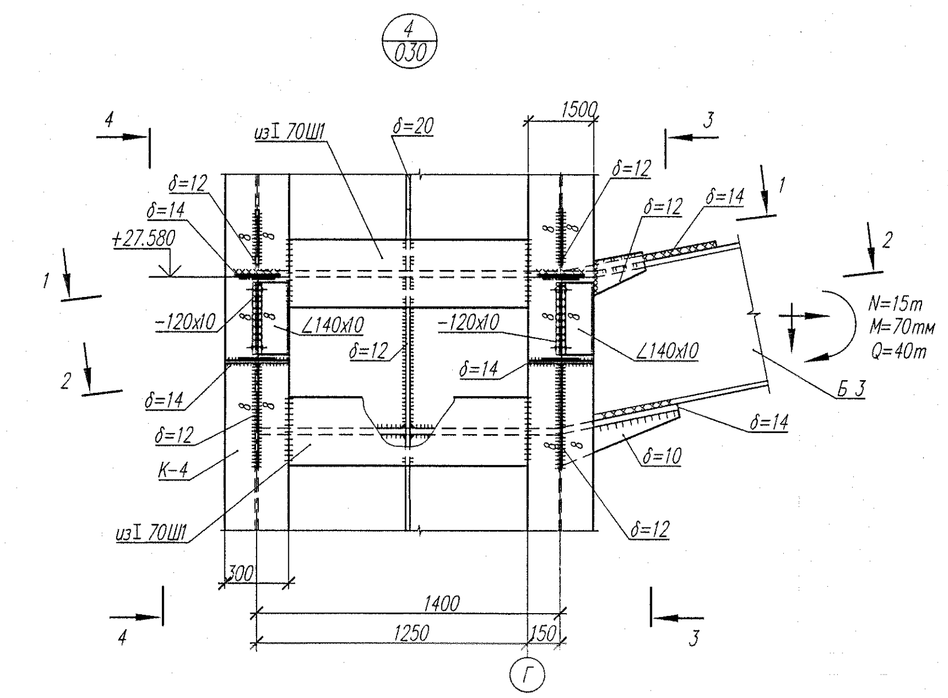

4 – 4

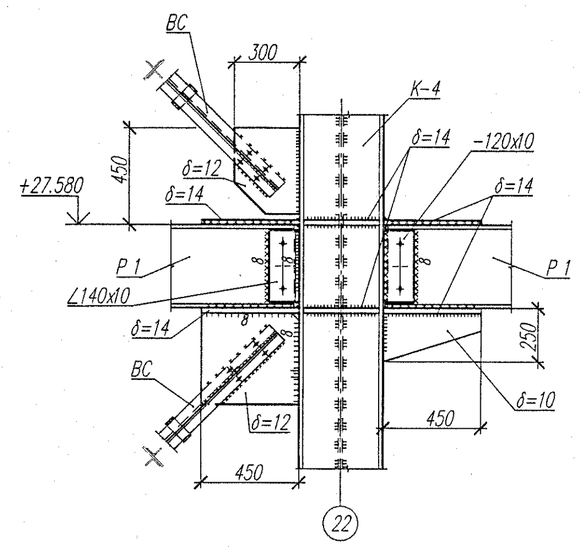

7 – 7

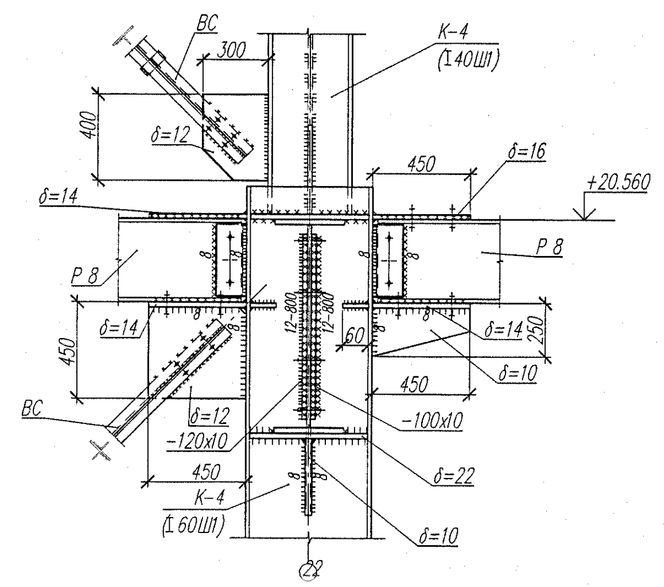

8 – 8

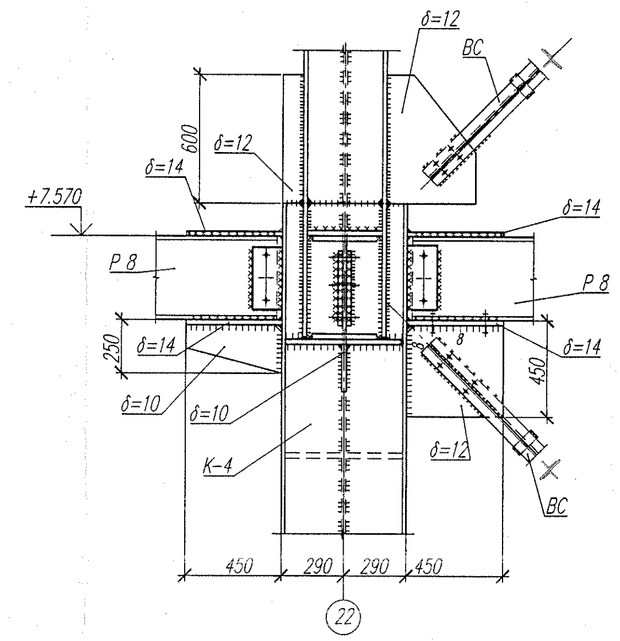

1 – 1

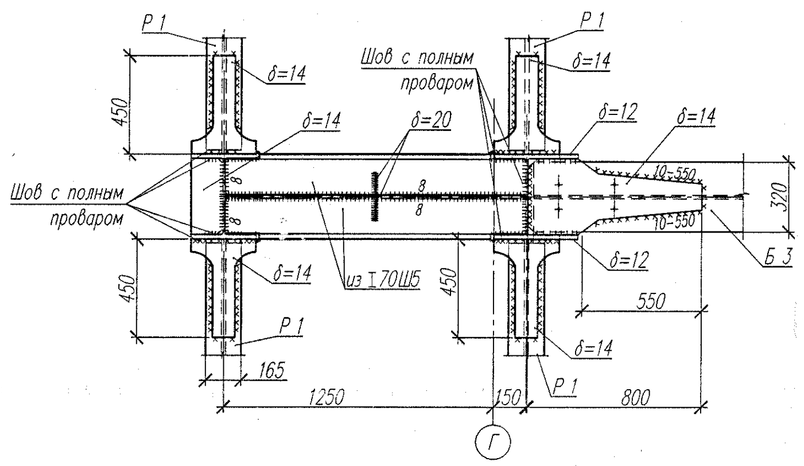

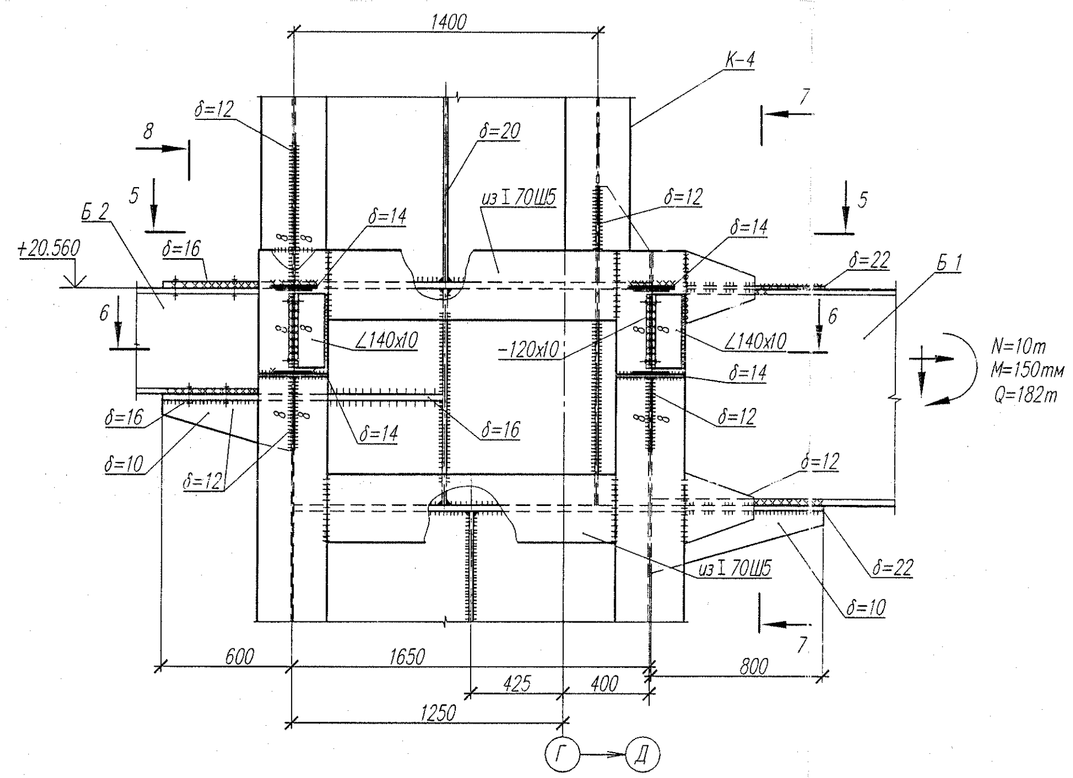

9 – 9

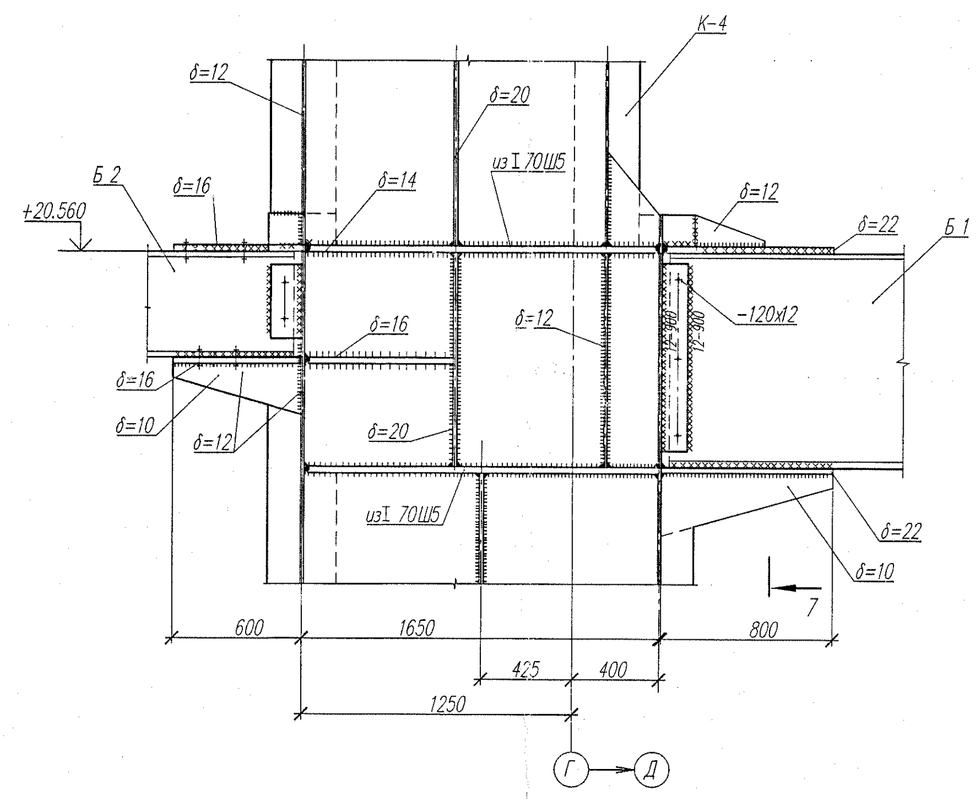

2 – 2

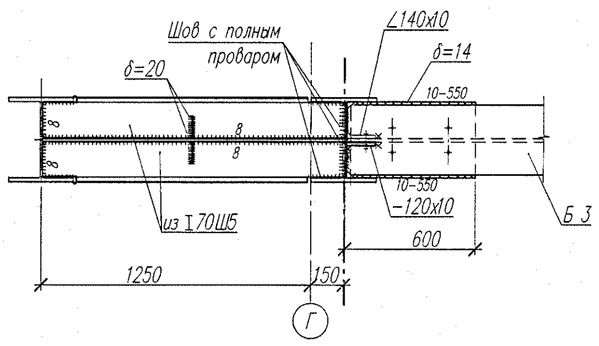

5 – 5

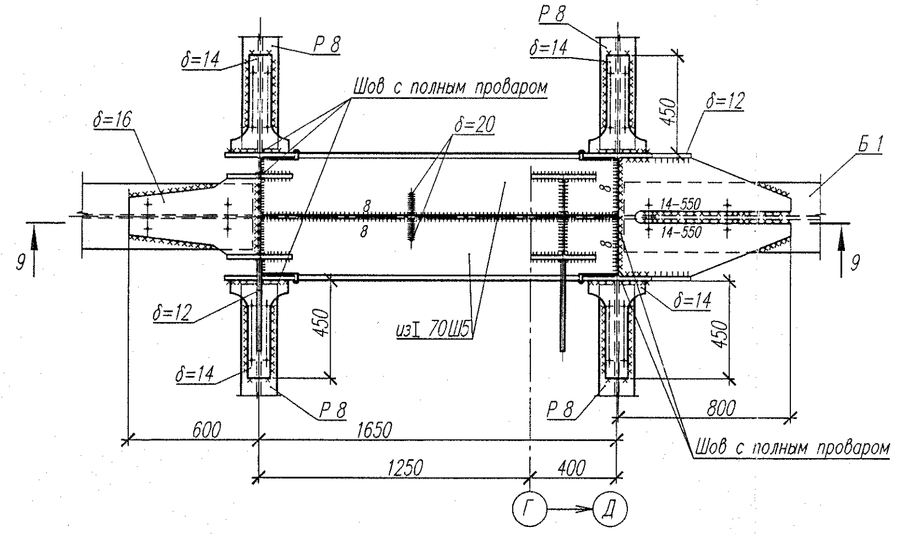

3 – 3

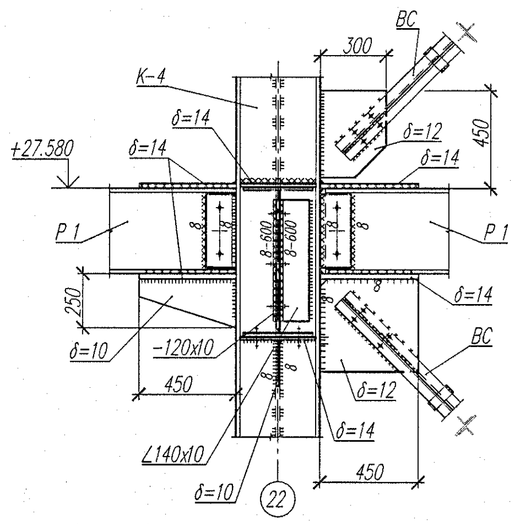

6 – 6

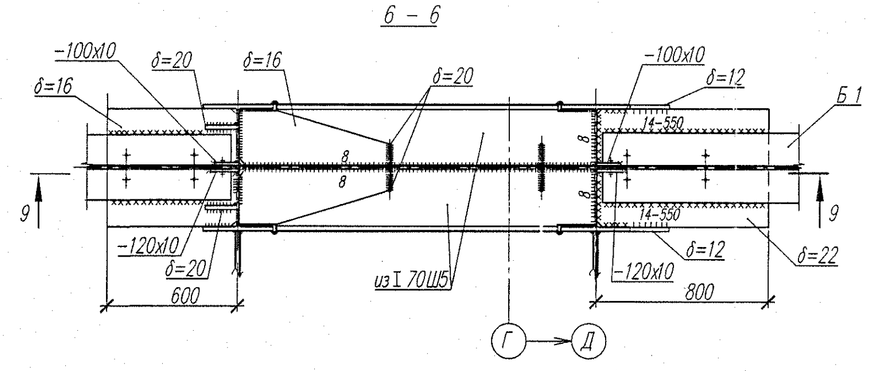

						043.2496.4070-КМ
						ТЭЦ г.Саров. Строительство III очереди ТЭЦ. Котел ст.N9 без пылесистемы
Изм.	Кол.уч.	Лист	№ док.	Подпись	Дата	
Разработал		Иванова			01.11	Здание блока высокого давления (БВД). Каркас в осях 13–28; А–Д
Проверил		Ташевцева			01.11	
Нач.отд.		Микова			01.11	
ГИП		Китоев			01.11	Узлы 3, 4
Н.контр.		Микова			2011	

Стадия	Лист	Листов
Р	19	

ВНИПИэнергопром Приволжский филиал

Формат А1

Взам. инв N | Подпись и дата | Инв. N подл. 3426